ESPECIFICACIONES GENERALES

ESTRUCTURA EN CONCRETO, ELEMENTOS VACIADOS Y PREFABRICADOS
Los concretos deberan cumplir con todas las disposiciones del titulo C de las Normas Colombianas de diseño y construccion Sismo Resistente N.S.R-10.
El acero de refuerzo utilizado en la construccion de elementos no estructurales debera cumplir con todas las disposiciones del numeral C.3.5 de NSR-10.

ELEMENTOS ESTRUCTURA METALICA
Las estructura metalicas deberan cumplir con todas las disposiciones del Titulo F (estructuras metalicas) y titulo J (proteccion contra fuego en edificaciones), de las Normas Colombianas de diseño y construccion Sismo Resistente N.S.R-10.
Todos los elementos del sistema de estructuras metalicas deberan protegerse mediante un acabado uniforme intumescente.

MUROS
El mortero de pega debe cumplir con la norma NTC 3329 (ASTM C270). El mortero premezclado para pega de unidades de mampoteria debe cumplir con la norma NTC 3356 (ASTM C1142)

CARPINTERIA MADERA
La localizacion, especamientos, sistemas de empalme, dimensiones, clase y acabados de las maderas utilizadas, deben cumplir con todas las disposiciones del titulo G de la N.S.R-10.
Todos los elementos de madera deben cumplir con la norma ICONTEC NTC 2500. Se utilizara madera cultivada

VENTANERIA, PUERTAS, PERSIANAS Y REJAS
En general deberan cumplirse con todos los requisitos de los titulos F.5 y K de la N.S.R-10
todos los elementos utilizados de aluminio que por motivos de sujecion a traves de tornillos o pernos al sistema estructural, puedan producir la posibilidad de par galvanico, por contacto directo, requieren aislamientos con elementos de neoprenoo (anillos de sello, cintas, laminas etc).

A1 Torta Superior en Concreto Gris
Torta superior en concreto reforzado color gris; resistencia, espesor, despiece y vaciados según planos estructurales; acabado arquitectónico a la vista.

A3 Placa maciza en concreto
Placa en concreto reforzado; espesor, resistencia, despiece y vaciados según planos estructurales; acabado arquitectónico a la vista.

A6 Pantalla Fundida En Concreto Ocre
Fundida en sitio; sección, refuerzo, resistencia y despiece según diseño estructural; formaleta en tablilla de madera de 7cm y acabado a la vista.

A9 Muro de contencion fundido en concreto
Fundido en sitio; sección, refuerzo, resistencia y despiece según diseño estructural; formaleta rústica.

A11 Viga Fundida En Concreto
Viga fundida en concreto; dimensión, espesor, resistencia, despiece y refuerzo según cálculo estructural; formaleta metálica.

C1 **Muro concreto arquitectónico**
Muro en concreto arquitectónico color ocre. Ver planos de elementos no estructurales en todos los casos.

D6 Piso en concreto ocre fundido en sitio, acabado endurecido
Espesor variable; acabado con rocloxq, increte system o similar, aplicar según recomendaciones de fabricante; dilatación con pirlán de PVC o similar; diseño de meccla y refuerzo según diseño de elementos no estructural.

ITEM: G. ESCALERAS

G1 Escalera En Contreto Ocre
Escalera fundida en concreto a la vista color ocre con formaleta en tablilla de madera según planos de formaletas; acabado de pasos en concreto endurecido, esmaltado y pulido; resistencia, despiece y refuerzo según cálculo estructural.

G2 Escalera En Contreto Gris
Escalera fundida en concreto a la vista color gris con formaleta en Super T según planos de formaletas; acabado de pasos en concreto endurecido, esmaltado y pulido; resistencia, despiece y refuerzo según cálculo estructural.

G3 Columnera En Concreto Ocre
Fundida en concreto ocre a la vista; resistencia, despiece y refuerzo según cálculo estructural.

G4 Pasos Prefabricados En Concreto Ocre
Prefabricado en concreto a la vista color ocre con formaleta en Super T; acabado endurecido, esmaltado y pulido; resistencia, despiece y refuerzo según cálculo estructural.

G5 Guaádera En Concreto Ocre
Fundida en concreto a la vista color ocre con formaleta en tablilla de madera según planos de formaletas; resistencia, despiece y refuerzo según cálculo estructural.

G7 Paso En Madera
Paso en madera de Sapán; medidas según plano, verificar en obra, e=3cm; con 3 manos en laca de poliuretano; según detalle especifico.

G8 Cielo raso en madera
Cielo raso en madera aglomerada tipo MDF o similar de e = 18mm; enchapado con chapilla de Cedro Puerto Axis e= 3mm; acabado con tintilla según muestra y 2 manos en laca de poliuretano; anclado a estructura metálica con perno.

G9 Canal Rebajado 1.5cm
Canal rebajado con listón de madera.

G10 Canal Rebajado 3cm
Canal rebajado con listón de madera.

G11 Franja Antideslizante
Franja antideslizante fundida en sitio con resina epóxica industrial, con 30 mm de ancho, largo según plano y sistema fotoluminiscente de alta carga; color según muestra a aprobar por arquitecto diseñador.

G12 Afinado de piso
Afinado y afinado de piso con mortero 1:3; e = 3cm.

G13 Perfil en C 35x11cm
Perfil en C 35x11cm calibre 11 tratado con anticorrosivo y pintura electrostática ral 9002; anclaje y despiece según diseño estructural.

G14 Perfil en C 16x6cm
Perfil en C 16x6cm calibre 14 tratado con anticorrosivo y pintura electrostática ral 9002; anclaje y despiece según diseño estructural.

G15 Flanche
Flanche en lamina de acero cold rolled calibre 18 tratada con anticorrosivo y pintura electrostática ral 9002.

G16 **Canal Metálica**
Canal en lamina de acero cold rolled calibre 18 tratada con anticorrosivo y pintura electrostática ral 9002; ver detalle especifico.

G17 **Teja Metálica**
Teja metálica sin traslapo acesco o similar calibre 22, 50x3.5cm con panel acústico y pintura electrostática ral 9002.

G18 Descanso en Concreto
Descanso macizo fundido en concreto a la vista color ocre con formaleta en tablilla de madera según planos de formaletas; acabado endurecido, esmaltado y pulido; resistencia, despiece y refuerzo según cálculo estructural.

G19 Platina en L
Platina de anclaje en L; 20x15x10cm e = 8mm embebida en muro; Anclada a muro mediante varilla de 1' roscada; Acabado en pintura electrostática ral 9002.

G20 Traslapo
Franja traslapo de apoyo entre pasos prefabricados.

G21 Tubo en acero galvanizado de 2"
Tubo en acero de 2" previamente soldado y tratado con anticorrosivo y pintura electrostática ral 9002. Anclaje y despiece según diseño estructural.

G22 Tubo en acero galvanizado de ¾ "
Tubo en acero de ¾ " previamente soldado y tratado con anticorrosivo y pintura electrostática ral 9002. Anclaje y despiece según diseño estructural.

G23 Tubo en acero galvanizado de ½ "
Tubo en acero de ½ " previamente soldado y tratado con anticorrosivo y pintura electrostática ral 9002. Anclaje y despiece según diseño estructural.

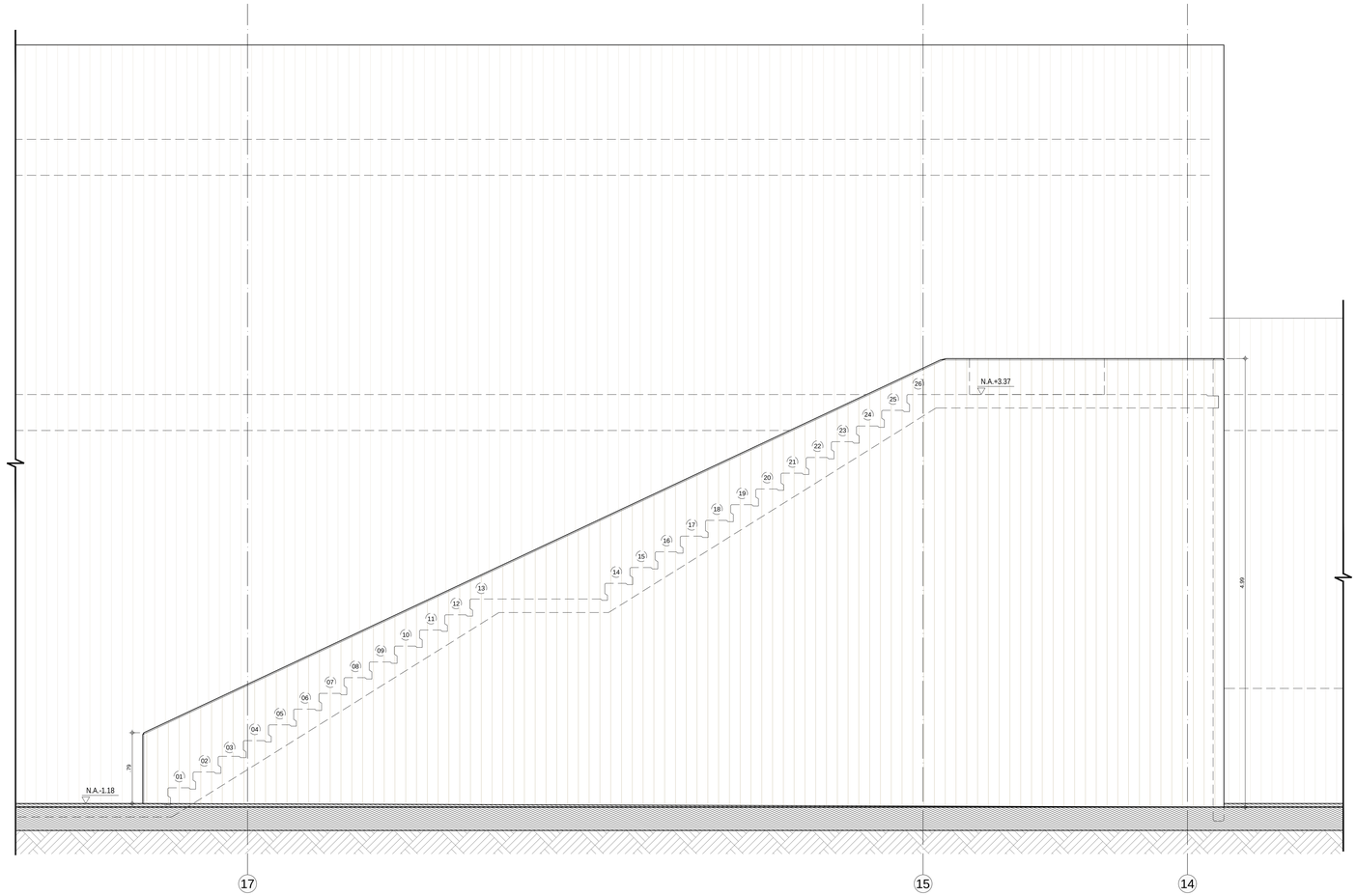

ALZADO
ESC 1 : 25

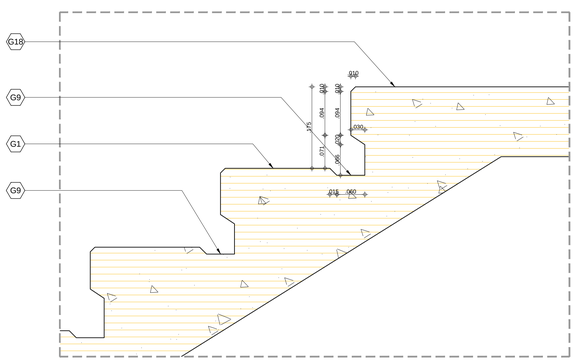

DETALLE 2
ESC 1 : 5

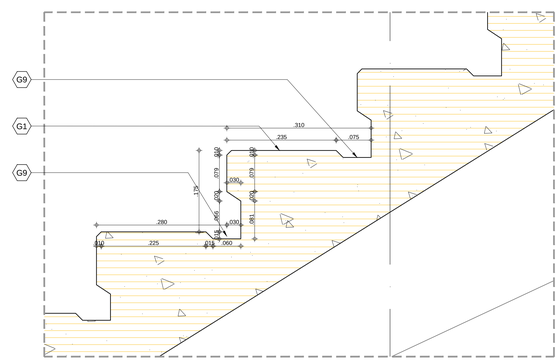

DETALLE 3
ESC 1 : 5

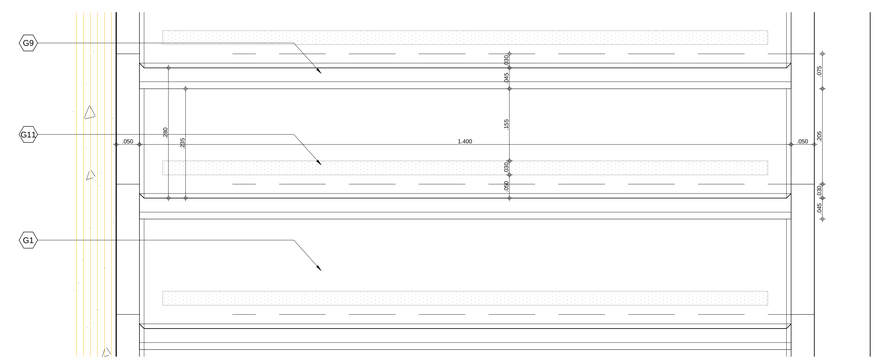

DETALLE 4
ESC 1 : 5

SERVICIO GEOLÓGICO COLOMBIANO

UNIVERSIDAD NACIONAL DE COLOMBIA

CONVENIO INTERADMINISTRATIVO No. 12 DE 2015 ENTRE LA UNIVERSIDAD NACIONAL DE COLOMBIA Y EL SERVICIO GEOLÓGICO COLOMBIANO

CENTRO DE EXCELENCIA EN GEOCIENCIAS

DR. OSCAR PAREDES ZAPATA
DIRECTOR SGC

DR. IGNACIO MANTILLA PRADA
RECTOR UNIVERSIDAD NACIONAL

IVÁN SARMIENTO GÁLVIS
SECRETARIO GENERAL SGC

ALBERTO OCHOA
DIRECTOR GEOCIENCIAS BÁSICAS

GLORIA PRIETO
DIRECTOR RECURSOS MINERALES

MARTA CALVACHE
DIRECTOR GEOAMENAZAS

FERNANDO MOSOS
DIRECTOR ASUNTOS NUCLEARES

HÉCTOR ENCISO
DIRECTOR LABORATORIOS

MARGARITA BRAVO
DIRECTOR GESTIÓN DE LA INFORMACIÓN

ANTONIO STORINO
ASESOR CONVENIO SGC

JAIME FRANKY RODRIGUEZ
VICERRECTOR SEDE BOGOTÁ

JAIME AGUIRRE CEBALLOS
DECANO FACULTAD CIENCIAS

GUSTAVO ADOLFO SARMIENTO
DIRECTOR DPTO GEOCIENCIAS

LEONARDO ÁLVAREZ YEPES
DIRECTOR CONVENIO

DISEÑO

LEONARDO ÁLVAREZ YEPES
M.P. Nº 2570047064 CND
ARQUITECTO DISEÑADOR

LUZ AIDA RODRIGUEZ
ARQ. COORDINADOR GENERAL

EDWIN ALEXANDER ALFONSO
ARQ. COORDINADOR TÉCNICO

ARQ. MILTON JAVIER CUBILLOS
ARQ. ANGÉLICA RODRÍGUEZ
ARQ. MIGUEL ÁNGEL SIERRA
ARQ. LAURA TERESA MURILLO
ARQ. JUAN PABLO MORENO
ARQ. LUZ ANGELA FINO
ARQ. RAFAEL DAMIÁN QUINTERO
ARQ. JAFET GARNICA
ARQ. JUAN DAVID JACOME
ARQ. DIEGO ACUÑA
EQUIPO DE DISEÑO

CONTIENE
PROYECTO ARQUITECTÓNICO

DETALLE DE ESCALERAS
ESCALERA ES-03

DETALLES GENERALES

CONVENCIONES

MURO | MURO
TECHO | MURO
G ESCOBAS | PISO
MURO

ACABADOS POR ESPACIO

TIPO DE DIBUJO (F, C, CF)
UBICACIÓN # PLANO

CODIFICACION DE REFERENCIAS

E-00	ESCALERA, Tipo 00
BN-00	BATERIA SANITARIA, Tipo 00
P-00	PUERTA, Tipo 00
PV-00	PUERTA VENTANA, Tipo 00
PU-00	PUENTE METALICO, Tipo 00
R-00	RAMPA, Tipo 00
BR-00	BARANDA, Tipo 00
V-00	VENTANA, Tipo 00
MF-00	MUEBLE FIJO, Tipo 00

CODIFICACION DE DETALLES

VERSIONES

@ SGC-UN_ES-BLOQUE 2.dwg
ARCHIVO DIGITAL

JUNIO DE 2017
FECHA

INDICADA
ESCALA

06
PLANO

BLOQUE 2

ES-06
PLANCHA Nº